HPNo.	車名	年式	型式・車体番号	架装形状	
C0958	日野	H25/3	TKG-FD7JLAA-12562	P/Gウイング	株式会社 キャリオン

前使用者	車検有効期限		走行距離(km)		積載量	荷台寸法(mm)			T/M	6速		
○ 自家用 営業用 レンタカ 不明	一時抹消	切れ (抹消)	483,714 km	タコグラフ年月 有	2,300 kg	L 6,270	W 2,400	H 2,400 (2,320)	馬力	210ps	ターボ	有
									3	ペダル		

エンジン状態	A B (C) D E	AC	(良) 不良 無	ブレーキ	エアー	リサイクル料	10,400 円	キャブ内部	備考
ミッション・デフ(異音、油漏れ等)								汚れ 少 (中) 多	
フレーム関係(亀裂、曲り、錆、車体番号等の確認)								シート破れ 有 (無)	
上物メーカー名 年式,型式及状態	トランテックス No.4KX6137-11 新明和 No.S40901967							ベット (有) 無	
ラッシングレール2段 内フック5対 庫内灯3灯(LED) 床:板								クロス張り 有 (無)	
								ETC2.0 (有) 無	バックカメラ
＊左ヘッドライト交換済								ラジオ (有) 無	社外オーディオ

外装状態 ヘッドライト:ディスチャージ

燃料タンク
200L

Fガラス状態		
要交換	良好	(飛石有)

記録簿	(有)	無

PMマフラ	有	無
証明書	有	(無)

S・リミッタ	有	無
証明書	有	(無)

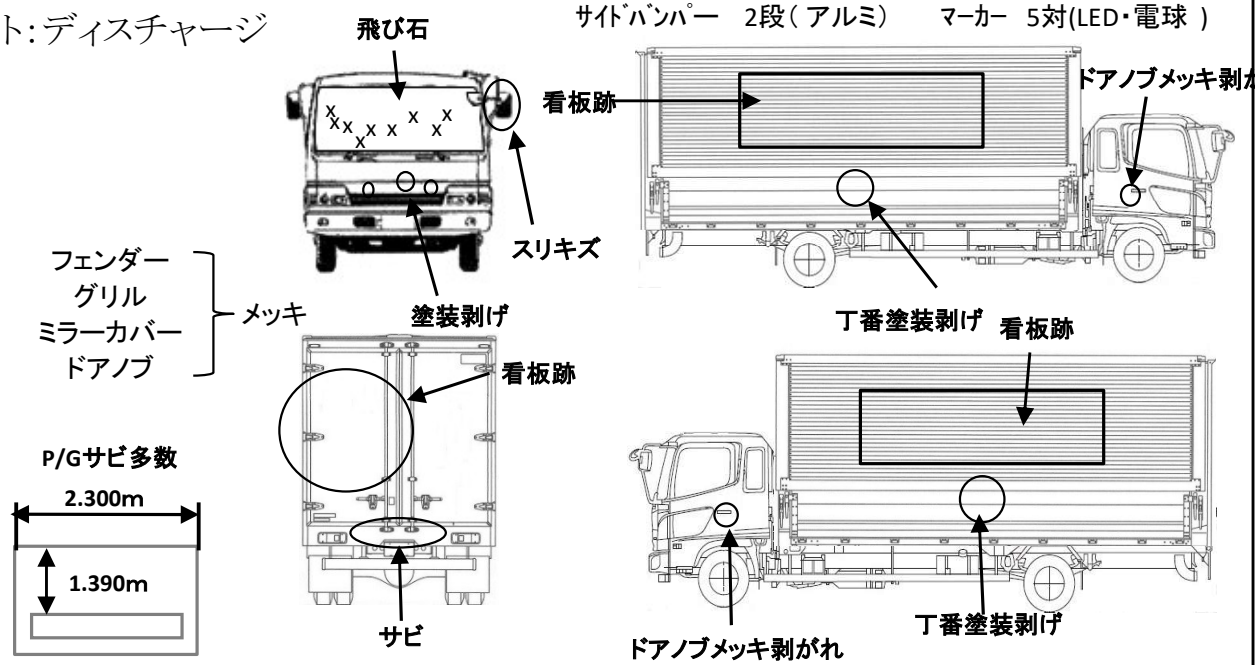

タイヤ状態

1～10、×、欠、で記載

6	前	7	
6	6	6	6

F 5 スペア R

サイズF 225/80R17.5

サイズR 225/80R17.5

＊スノータイヤは表記する

※車体の損傷箇所は当社基準の目視判断表記になります