HPNo.	車名	年式	型式・車体番号	架装形状	出品会社（　岡山　県）
V0913	ボルボ	R1/9	2DG-KA2TEA1-YV2RTY0A0KA844659	トラクタ	株式会社 キャリオン

前使用者	車検有効期限		走行距離(km)		積載量	荷台寸法(mm)			T/M	Iシフト	
自家用	R7.12.3	切れ	424,589 km		115,000 kg	L	W	H	馬力	460ps	ターボ
○ 営業用		抹消	タコグラフ年月	ナシ					2	ペダル	
レンタカ											
不明											

エンジン状態	A B (C) D E	AC	(良) 不良 無	ブレーキ	エアー	リサイクル料	15,330 円	キャブ内部	備考
ミッション・デフ(異音、油漏れ等)								汚れ 少 (中) 多	
フレーム関係(亀裂、曲り、錆、車体番号等の確認)								シート破れ 有 (無)	
上物メーカー名 年式,型式及状態	カプラJOST製 55R-011245 No.13780092B4							ベット (有) 無	
								クロス張り 有 (無)	
								ETC (有) 無	
								ラジオ (有) 無	バックモニター

外装状態

燃料タンク
405L

Fガラス状態		
要交換	(良好)	飛石有

記録簿	有	(無)

PMマフラ	(有)	無
証明書	有	無

S・リミッタ	(有)	無
証明書	有	無

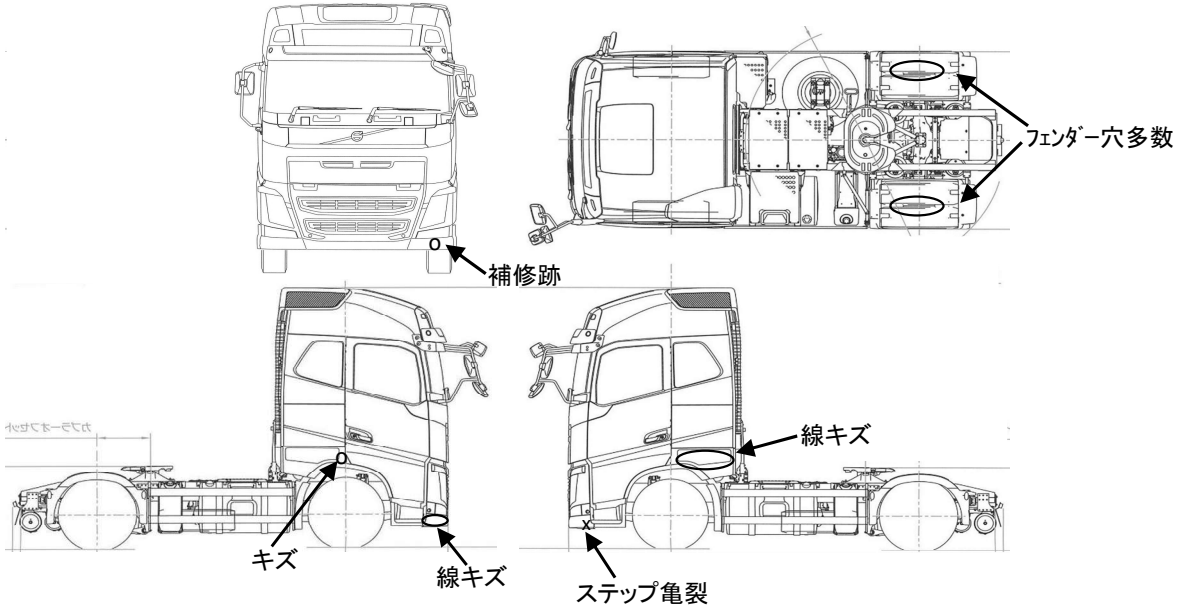

タイヤ状態

1～10、×、欠、で記載

1	前		1
2	2	2	2

F □ スペア □ R

サイズF 315/70R22.5

サイズR 295/80R22.5

*スノータイヤは表記する

※車体の損傷箇所は当社基準の目視判断表記になります