HPNo.	車名	年式	型式・車体番号	架装形状	出品会社 （ 岡山 県）
E0952	東邦	H26/7	TH28H7N2-80459	ウイングトレーラー	株式会社 キャリオン

前使用者	車検有効期限		走行距離(km)	積載量	荷台寸法(mm)			T/M	
○ 自家用 営業用 レンタカ 不明	一時抹消	切れ (抹消)	km ﾀｺｸﾞﾗﾌ年月	20,000 kg	L 12,620	W 2,350	H 2,410 (2,330)	馬力 ペダル	ﾀｰﾎﾞ

エンジン状態	A B C D E	AC	良 不良 無	ﾌﾞﾚｰｷ		ﾘｻｲｸﾙ料	円	キャブ内部	備考
ミッション・デフ(異音、油漏れ等)								汚れ 少 中 多	
フレーム関係(亀裂、曲り、錆、車体番号等の確認)			部分的に腐食あり					シート破れ 有 無	
上物メーカー名 年式,型式及状態								ベット 有 無	
ラッシングレール2段 内フック13対 セイコーラック3対 庫内灯6灯(蛍光灯) 床:板								クロス張り 有 無	
門口・丁番・ロックバー:ステン								ETC 有 無	
								ﾗｼﾞｵ 有 無	

外装状態 アルミホイール

燃料タンク

Fガラス状態		
要交換	良好	飛石有

記録簿	有	(無)

PMマフラ	有	無
証明書	有	無

S・リミッタ	有	無
証明書	有	無

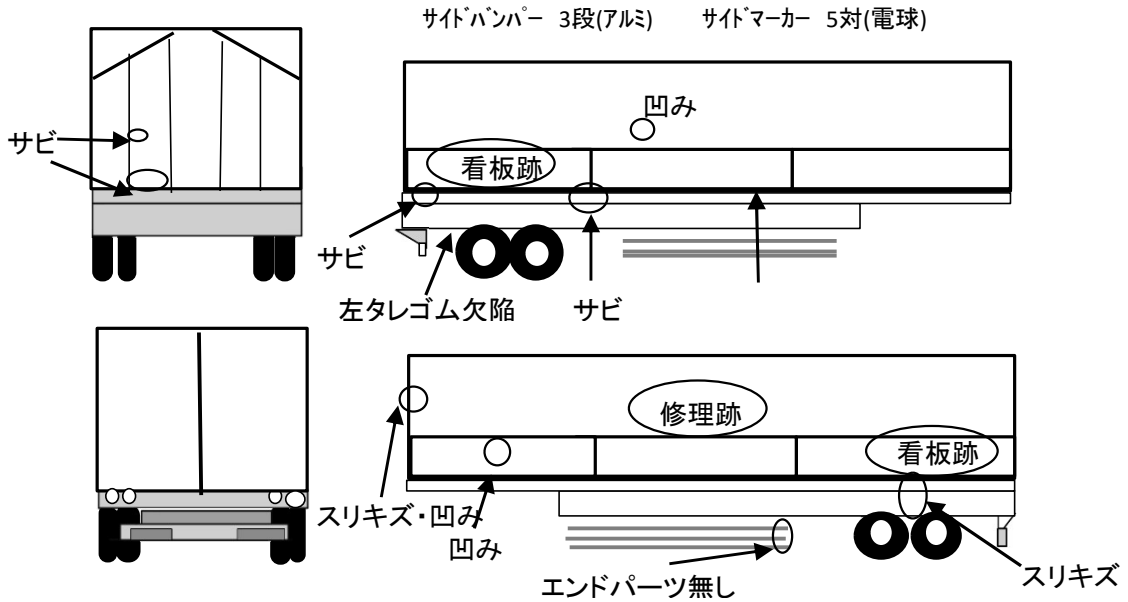

タイヤ状態

1～10、×、欠、で記載

前

0	0	0	0
6	0	3	6

F 3 スペア R

サイズRF 275/70R22.5

サイズRR 275/70R22.5

*スノータイヤは表記する

※車体の損傷箇所は当社基準の目視判断表記になります