HPNo.	車名	年式	型式・車体番号	架装形状	
A0136	三菱	R3/8	2KG-FK65F-607042	ゲート付冷凍バン	株式会社 キャリオン

前使用者	車検有効期限		走行距離(km)		積載量	荷台寸法(mm)			T/M	6 速		
○ 自家用 営業用 レンタカ 不明	R5.8.19	切れ 抹消	352 km タコグラフ年月	アリ 2021.6	2,000 kg	L 6,190	W 2,280	H 2080 (2060)	馬力 3	240ps ペダル	ターボ	有

エンジン状態(A) B C D E	AC	(良) 不良 無	ブレーキ	エアー	リサイクル料	10,910 円	キャブ内部	備考
ミッション・デフ(異音、油漏れ等)		ナシ					汚れ (少) 中 多	*温度設定
フレーム関係(亀裂、曲り、錆、車体番号等の確認)		ナシ					シート破れ 有 (無)	(外気30℃設定-30℃)
上物メーカー名 年式,型式及状態		**東プレ H211263 2021.7製造**					ベット (有) 無	庫内28℃⇒-18.5℃
ラッシングレール2段 庫内灯(LED) ラインタイプ(左右) ジョルダーレール4列 床:キーストン							クロス張り 有 (無)	3H稼働
左サイド観音扉 縦横ネダ:アルミ 蝶番・キャッチ・ロックバー:ステン							ETC 有 (無)	
冷凍機:東プレ XV42LSC-T No.H211263 2021.7月製							ラジオ (有) 無	バックカメラ

外装状態 リアエアサス ヘッドライト:LED

燃料タンク
200L

Fガラス状態		
要交換	(良好)	飛石有

記録簿	有	(無)

PMマフラ	(有)	無
証明書	有	無

S・リミッタ	有	(無)
証明書	有	無

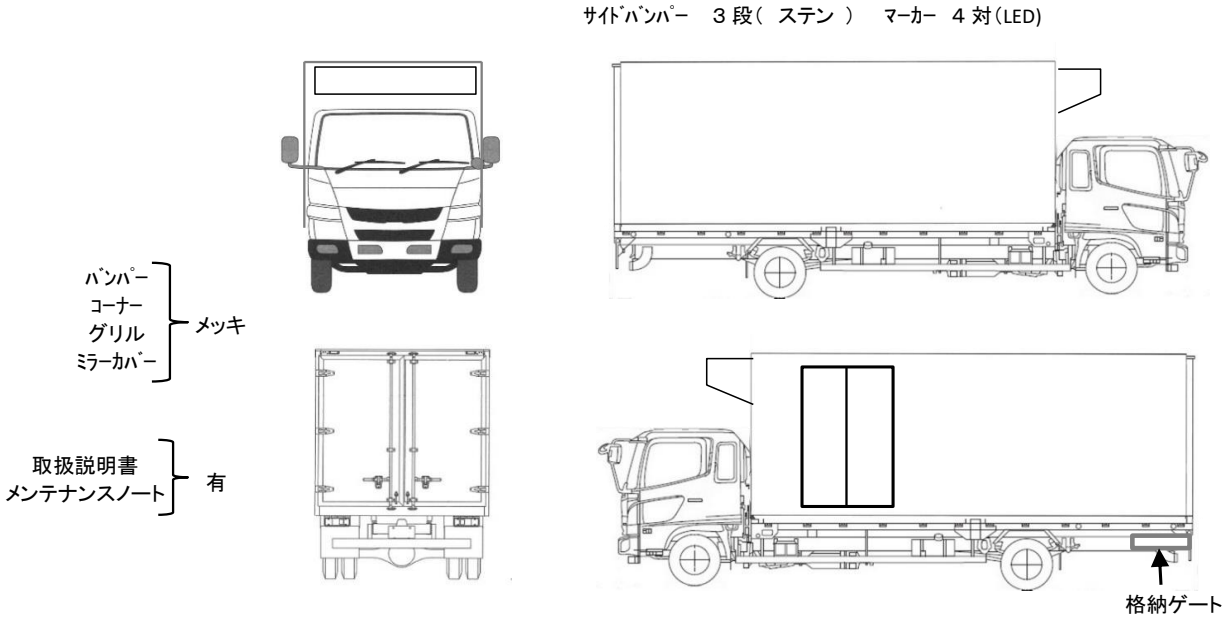

タイヤ状態
1～10、×、欠、で記載

10	前		10
10	10	10	10

F 10 スペア R

サイズF 225/80R17.5
サイズR 225/80R17.5

*スノータイヤは表記する

※車体の損傷箇所は当社基準の目視判断表記になります